http://support.microline.ru/index.php/%D0%9F%D0%BE%D0%B4%D0%BA%D0%BB%D1%8E%D1%87%D0%B5%D0%BD%D0%B8%D0%B5_%D1%86%D0%B8%D1%84%D1%80%D0%BE%D0%B2%D1%8B%D1%85_%D0%B4%D0%B0%D1%82%D1%87%D0%B8%D0%BA%D0%BE%D0%B2_%D1%82%D0%B5%D0%BC%D0%BF%D0%B5%D1%80%D0%B0%D1%82%D1%83%D1%80%D1%8B_%D0%BA_%D1%81%D0%BD%D1%8F%D1%82%D1%8B%D0%BC_%D1%81_%D0%BF%D1%80%D0%BE%D0%B8%D0%B7%D0%B2%D0%BE%D0%B4%D1%81%D1%82%D0%B2%D0%B0_%D0%BF%D1%80%D0%B8%D0%B1%D0%BE%D1%80%D0%B0%D0%BC

Подключение цифровых датчиков температуры к снятым с производства приборам

□

Содержание

- 1 **Подключение трехпроводного датчика**
- 2 **Подключение двухпроводного датчика**
  - 2.1 **Схемы подключения к приборам, снятым с производства**
    - 2.1.1 ZONT H2000+
    - 2.1.2 ZONT H-2000
    - 2.1.3 ZONT H1000+
    - 2.1.4 ZONT H-1000
    - 2.1.5 ZONT SMART
    - 2.1.6 ZONT H-1V, H-1V eBus, H-1 Navien
    - 2.1.7 ZONT H-1, H-2

Подключение трехпроводного датчика

Трехпроводной датчик подключается по двухпроводной схеме: при таком подключении необходимо соединить вместе черный и красный провод и подключить их к проводу шлейфа на контакт "▬", а желтый провод подключить к проводу шлейфа контакт "+".

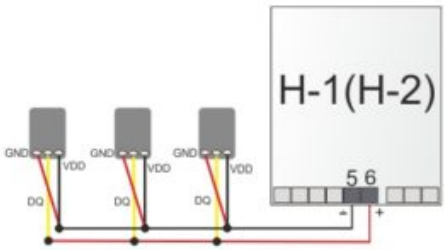

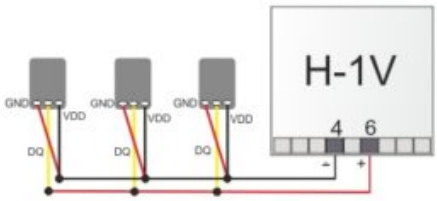

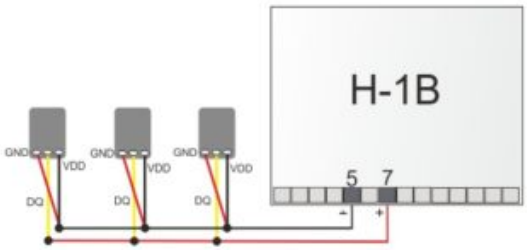

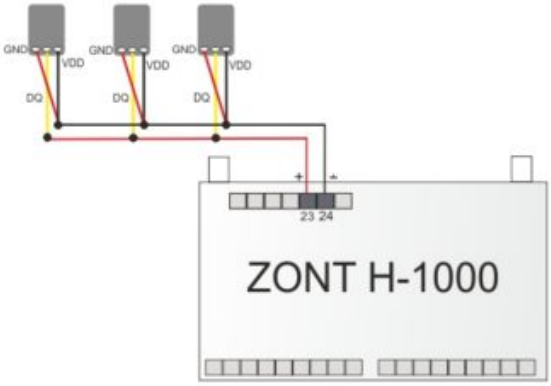

Подключение двухпроводного датчика

Необходимо синий провод подключить к минусовому проводу шлейфа, а коричневый провод подключить к сигнальному (плюсовому) проводу шлейфа.

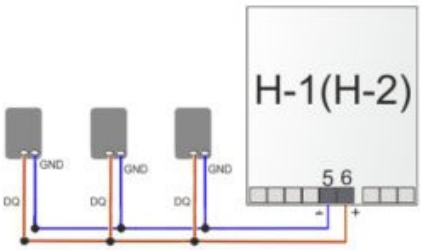

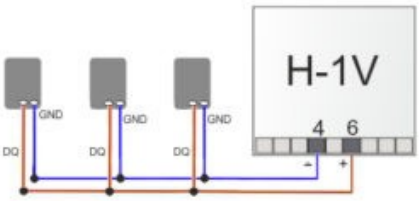

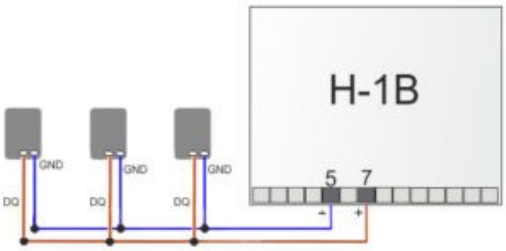

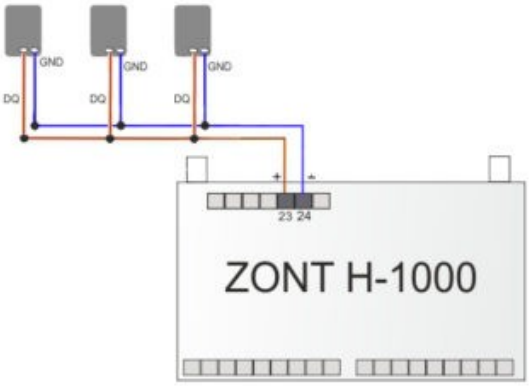

Общие рекомендации по применению цифровых датчиков температуры DS18S20 и DS18B20 с оборудованием ZONT и Mega SX





Внимание!
Производитель не гарантирует нормальную работу приборов ZONT при использовании не оригинальных датчиков.
Оригинальными считаются датчики с сенсором производства MAXIM.

- датчики должны подключаться на один шлейф параллельно друг за другом;
- для шлейфа датчиков рекомендуется использовать витую пару с сечением провода не менее 0,5 кв.мм. (для достижения максимальной длины шлейфа);
- удаленность последнего датчика в шлейфе не может превышать 100 м.;
- максимально допустимое расстояние датчика от шлейфа - 0,7 м.;
- нельзя прокладывать шлейф с датчиками вместе в электропроводкой помещения;
- шлейф с датчиками должен пересекаться с электропроводкой под углом 90 гр.

См. также Особенности подключения цифровых датчиков температуры 1-wire. Причины их нестабильности и способы решения проблем связи

Схемы подключения к приборам, снятым с производства

ZONT H2000+

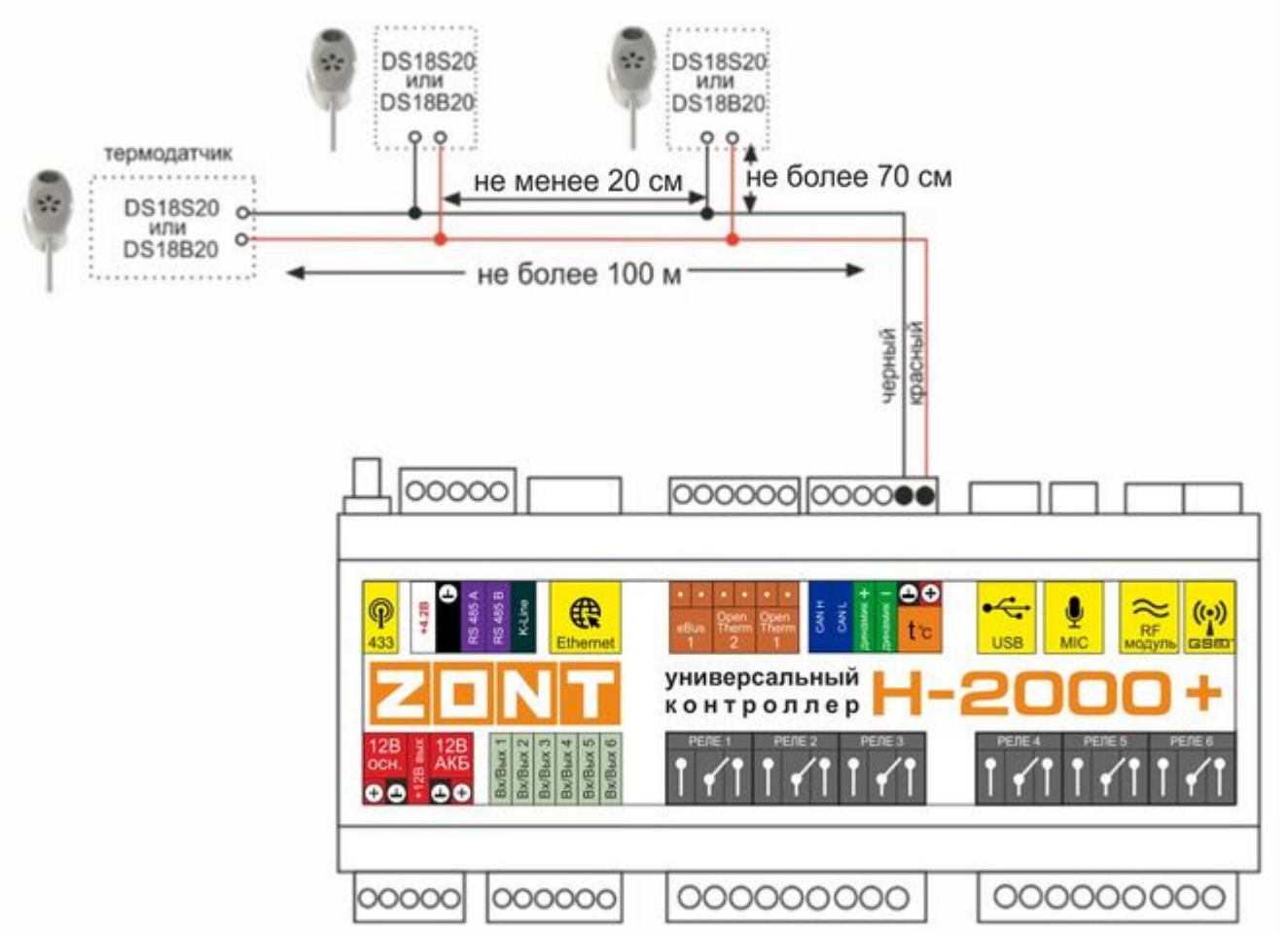

ZONT H-2000

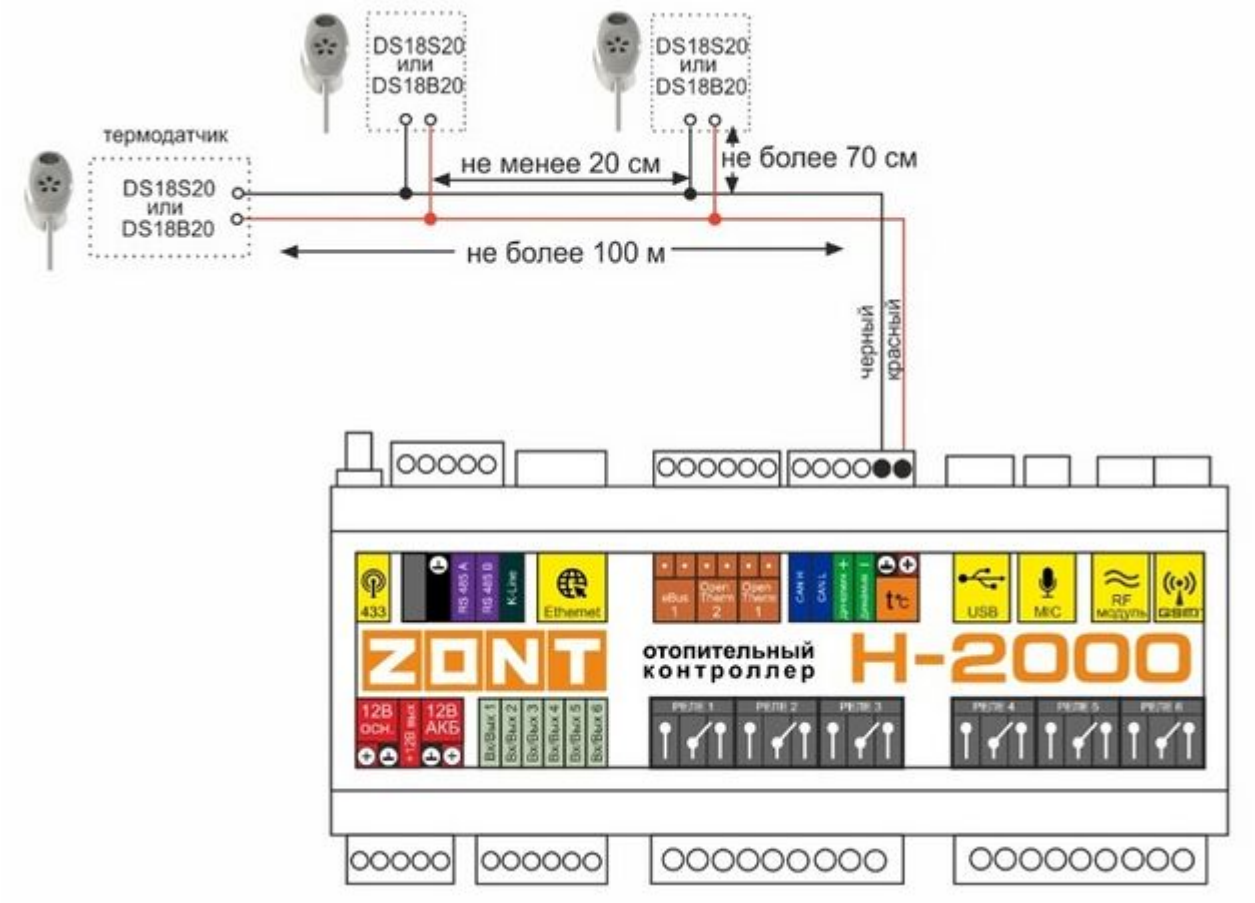
DS18S20
или
DS18B20
DS18S20
или
DS18B20
термодатчик
DS18S20
или
DS18B20
не менее 20 см
не более 70 см
не более 100 м
черный
красный
ZONT
отопительный
контроллер
H-2000

ZONT H1000+

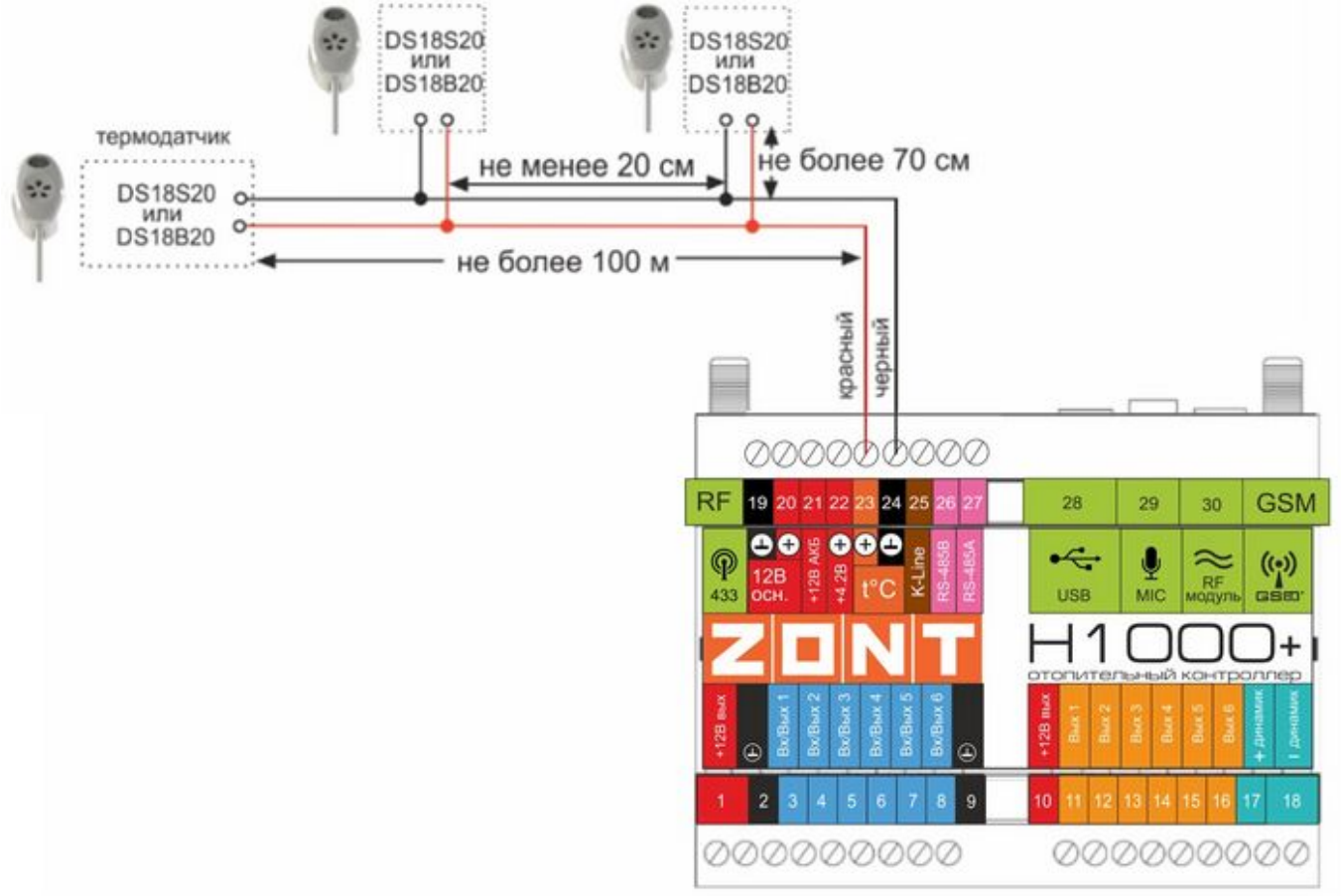
DS18S20
или
DS18B20
DS18S20
или
DS18B20
термодатчик
DS18S20
или
DS18B20
не менее 20 см
не более 70 см
не более 100 м
красный
черный
ZONT
H1000+
отопительный контроллер

ZONT H-1000

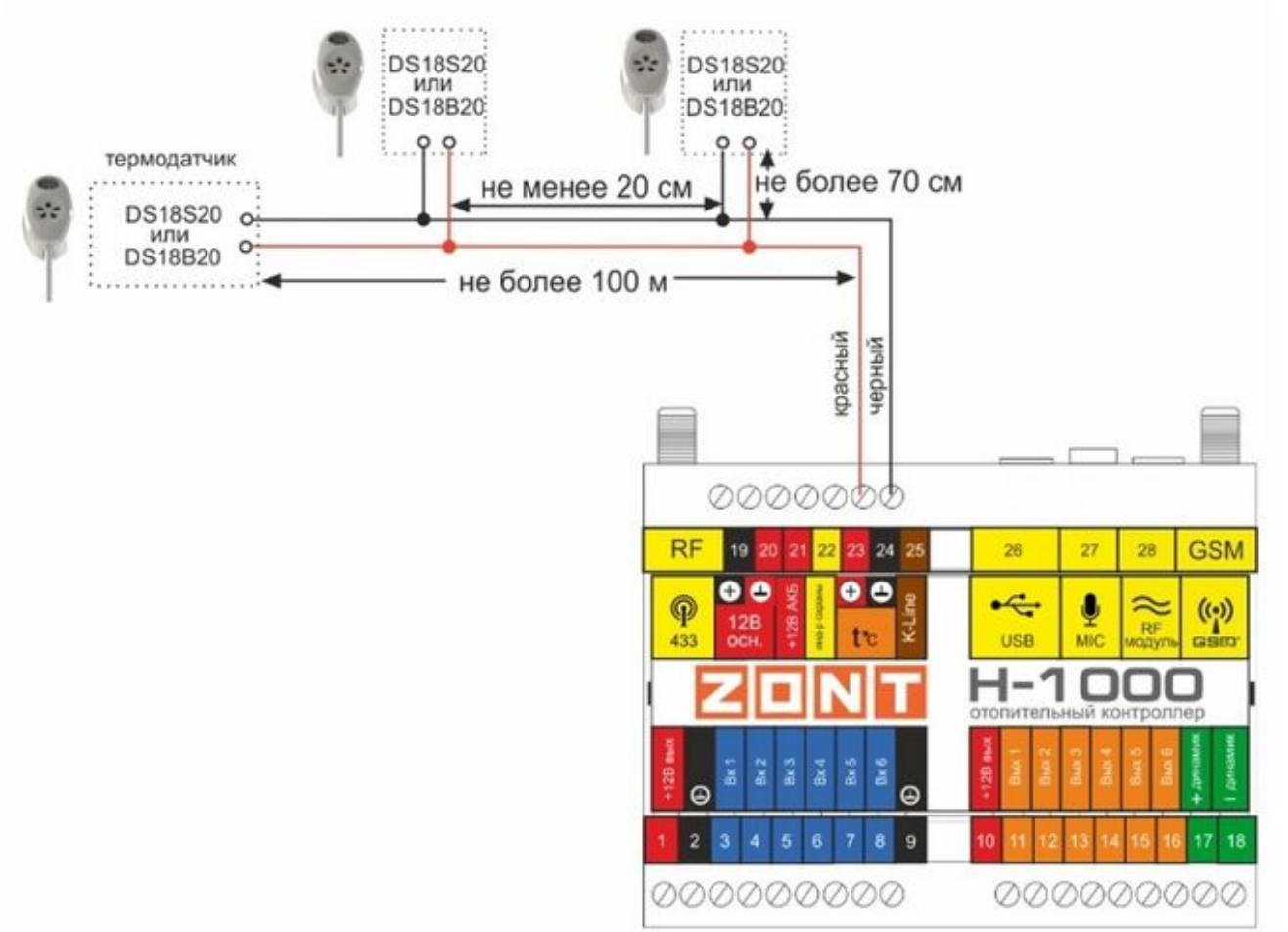

ZONT SMART

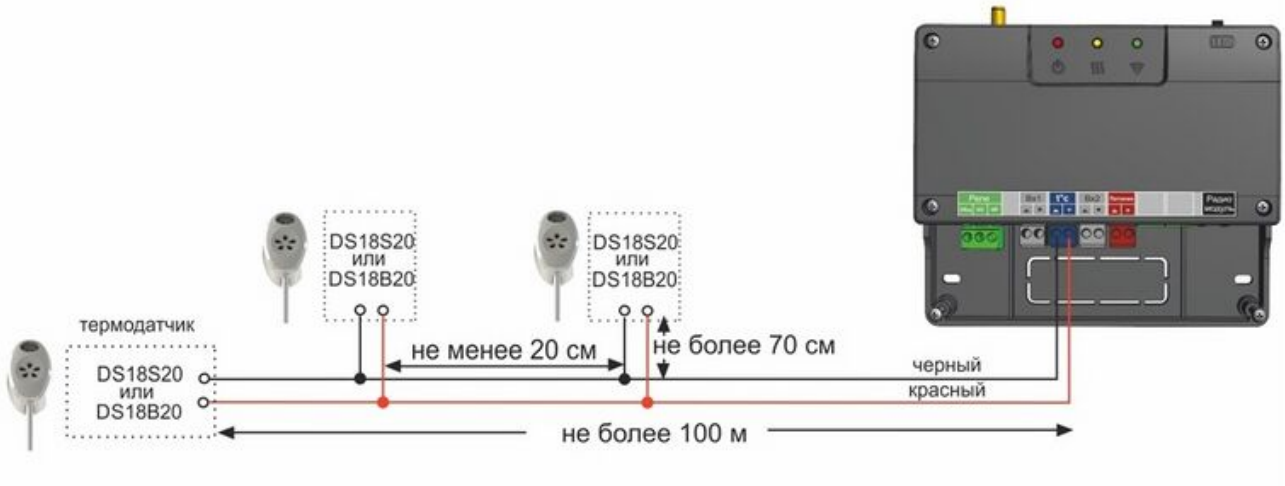

ZONT H-1V, H-1V eBus, H-1 Navien

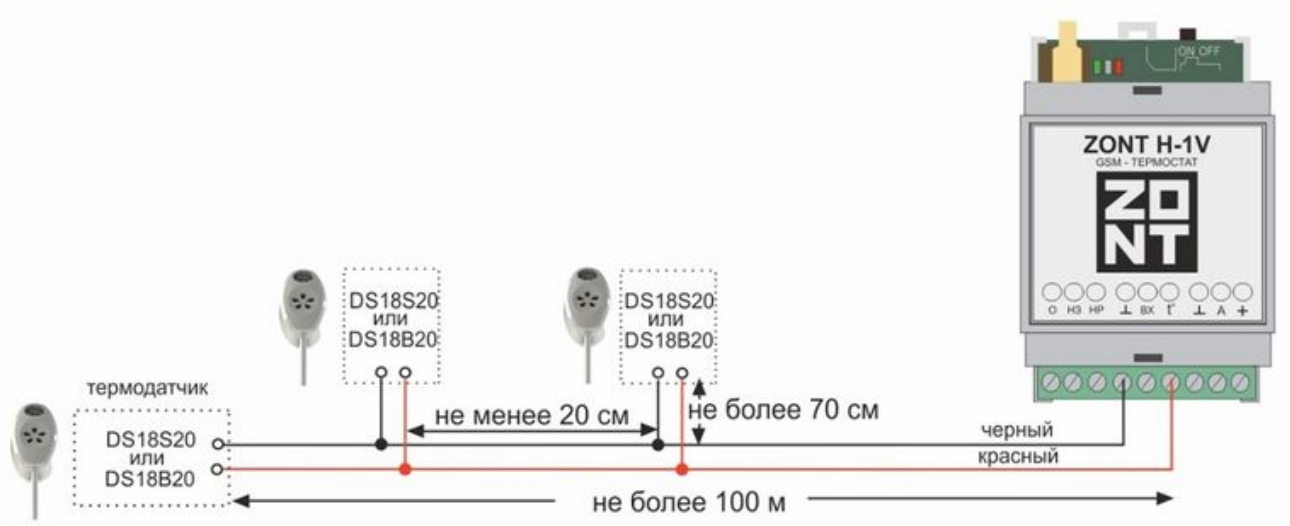
ZONT H-1V
GSM - ТЕРМОСТАТ
ON OFF
DS18S20
или
DS18B20
DS18S20
или
DS18B20
термодатчик
DS18S20
или
DS18B20
не менее 20 см
не более 70 см
черный
красный
не более 100 м

ZONT H-1, H-2

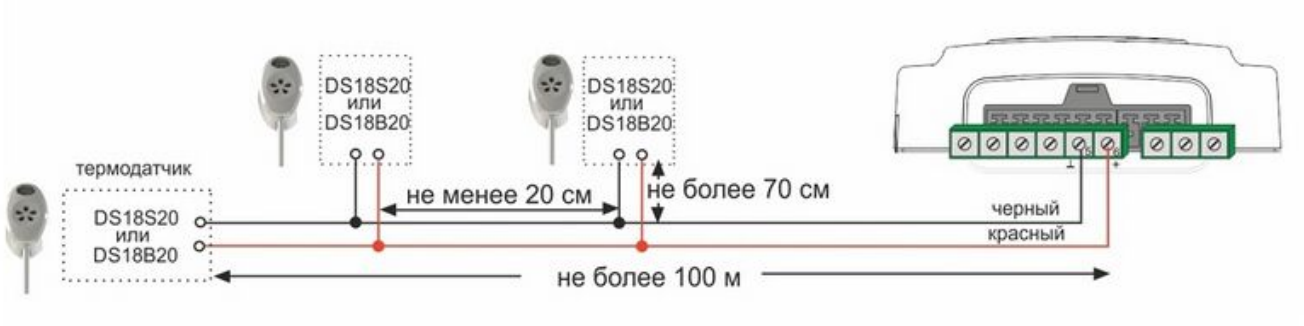
DS18S20
или
DS18B20
DS18S20
или
DS18B20
термодатчик
DS18S20
или
DS18B20
не менее 20 см
не более 70 см
черный
красный
не более 100 м